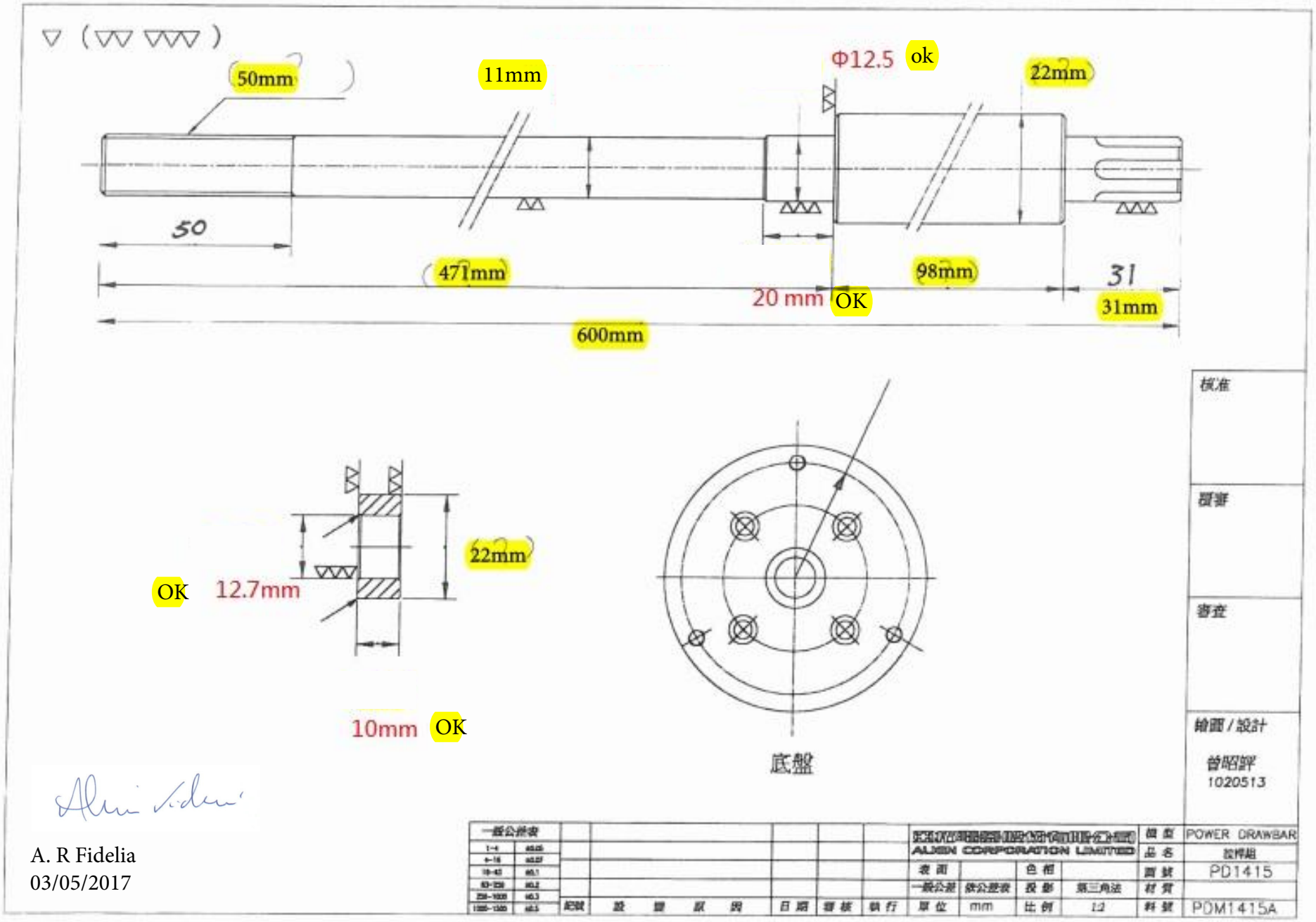

A. R Fidelia
03/05/2017